平成２２年度　千葉県高等学校男女バスケットボール新人大会
第６地区予選会結果

【男子組合せ】

＜決勝トーナメント＞

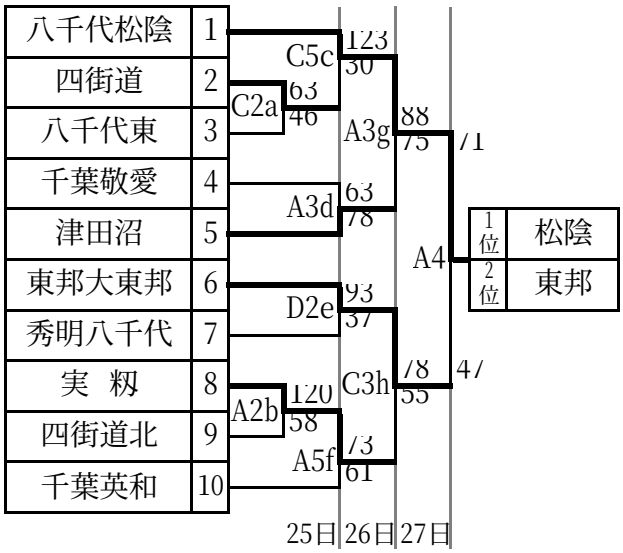

＜敗者復活戦＞

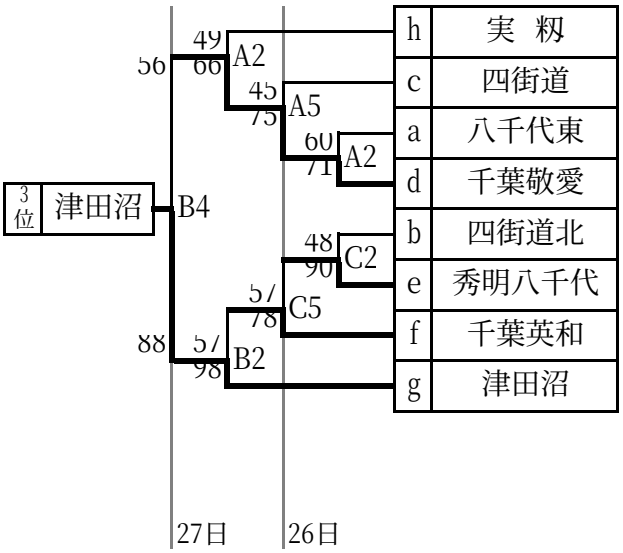

【女子組合せ】

＜決勝トーナメント＞

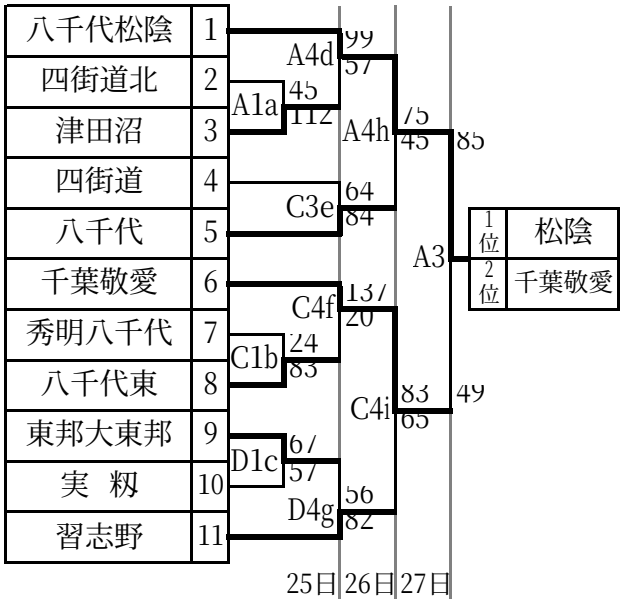

＜敗者復活戦＞

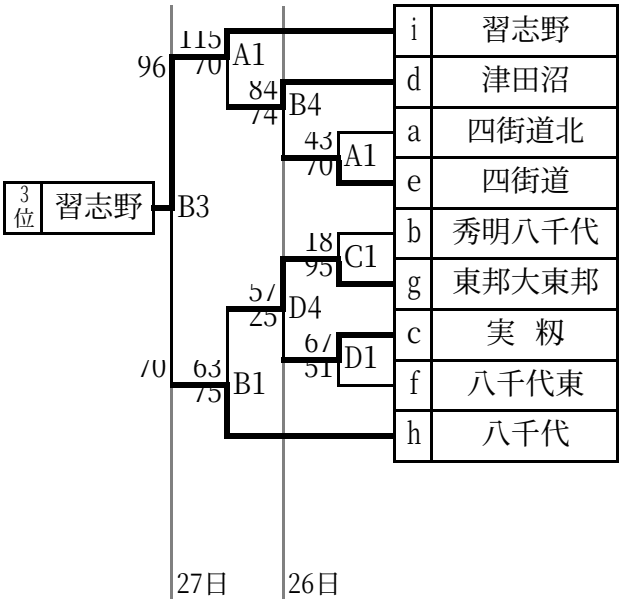

【試合時間】

第1試合	9：30～
第2試合	11：00～
第3試合	12：30～
第4試合	14：00～
第5試合	15：30～

【試合会場】

習志野市袖ヶ浦体育館	A･B
習志野市東部体育館	C･D

【推薦出場】　前年度ランキング8位以上　男子：八千代･習志野（8シード）　女子：千葉英和（4シード）
【予選通過】　男子：1位 八千代松陰（16シード）、2位 東邦大東邦、3位 津田沼
女子：1位 八千代松陰（16シード）、2位 千葉敬愛、3位 習志野

以上、男子5チーム、女子4チームは、
平成23年1月14日（金）、15日（土）、16日（日）　第2地区（館山市･南房総市他）で行われる
平成22年度千葉県高等学校男女バスケットボール新人大会へ出場します。
組み合わせは12月3日（金）に決まります。（県高体連バスケ専門部HPをみてください）